Насос для бассейна JET POOL SPPE100 UNIPUMP

Насосы для бассейна · Артикул 54192 · Серия JET POOL SPPE SPP

UNIPUMP
Насосное оборудование

1. Обзор

Насос для бассейна JET POOL SPP/SPPE – центробежный одноступенчатый самовсасывающий поверхностный насос с предфильтром для перекачивания и предварительной фильтрации воды в системах водоподготовки плавательных бассейнов и циркуляции воды (совместно с фильтровальной и нагревательной установкой) в системах гидромассажа, СПА, водных аттракционов. Насос может быть установлен выше уровня воды.
Эти насосы также могут быть применены в установках для выращивания рыб и системах водоснабжения ресторанов, занимающихся морепродуктами. Однако важно отметить, что они не предназначены для перекачивания морской воды.

Основные данные

Присоединительный размер вход / выход, дюйм	2¼"/2¼"
Максимальная мощность, Вт	550
Максимальный напор, м	14
Максимальная производительность, м3/ч	14,4
Максимальная производительность, л/мин	240
Максимальная высота всасывания, м	3
Максимальная температура перекачиваемой жидкости, °C	+1...+60
Гарантия, мес	12

2. Гидравлические характеристики

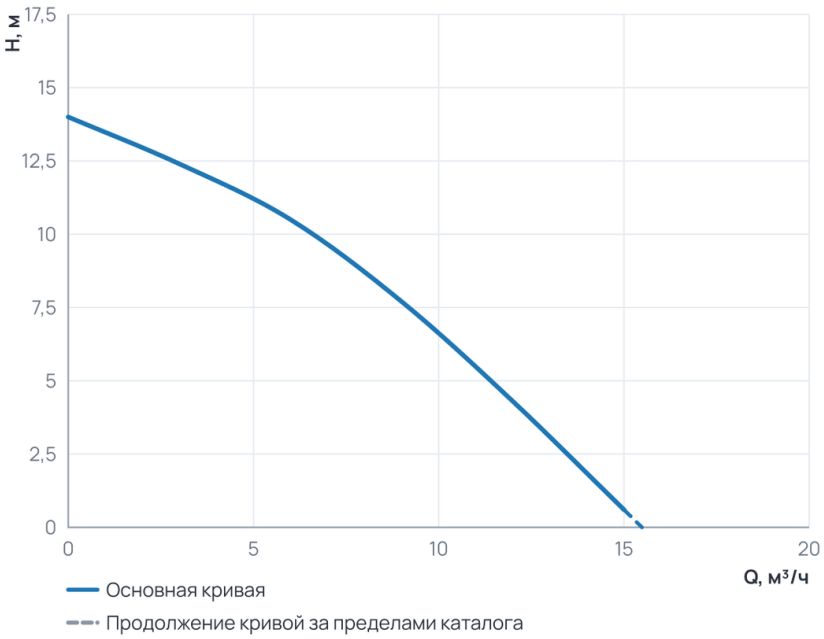

Рабочий диапазон

Подача Q	0 ... 15 м³/ч
Напор H	0,6 ... 14 м

Пунктир на диаграмме — продолжение кривой за пределами каталога производителя.

3. Технические данные

Общие сведения

Тип	Насос для бассейна	Серия	JET POOL SPPE SPP
Гарантия, мес	12		

Гидравлические данные

Максимальный напор, м	14	Максимальная производительность, м3/ч	14,4
Максимальная производительность, л/мин	240		

Перекачиваемая среда

Максимальная температура перекачиваемой жидкости, °C	+1...+60

Материалы

Материал корпуса	Полипропилен	Материал обмотки статора	медь
Материал рабочего колеса	PPO-GF20		

Монтаж и присоединение

Вес, кг	8,5	Длина, мм	528
Высота, мм	180	Ширина, мм	305
Длина электрокабеля, м	1,5	Диаметр подключения, мм	50
Максимальная высота всасывания, м	3	Присоединительный размер вход / выход, дюйм	2¼"/2¼"

Электродвигатель

Параметры электросети	~230В; 50Гц	Максимальная мощность, Вт	550
Максимальная мощность, кВт	0,55	Частотное регулирование двигателя	нет

4. Габаритные размеры

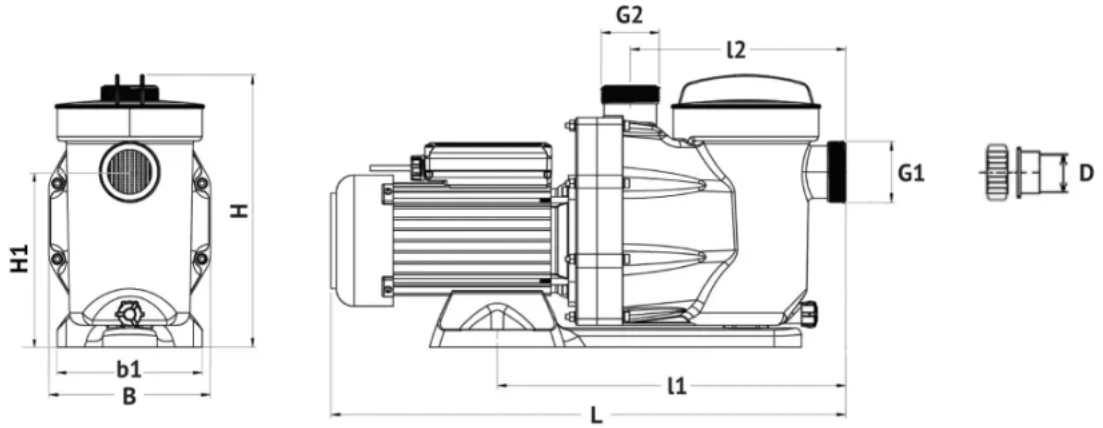

Таблица размеров

Серия и Модель	Артикул	Габаритные и установочные размеры, мм								G1/G2, дюйм	D*, мм
		L	l1	l2	H	H1	B	b1	d		
JET POOL SPPE 075	56454	528	384	237,5	305	192,5	180	127,2	8,7	2¼	50
JET POOL SPPE 100	54192	528	384	237,5	305	192,5	180	127,2	8,7	2¼	50
JET POOL SPPE 150	40525	528	384	237,5	305	192,5	180	127,2	8,7	2¼	50
JET POOL SPP 150E	45371	528	384	237,5	305	192,5	180	127,2	8,7	2¼	50
JET POOL SPP 250E	37780	571	384	237,5	305	192,5	180	127,2	8,7	2¼	50

** Внутренний диаметр муфты, соответствующий наружному диаметру присоединяемого трубопровода*

5. Данные для заказа

Наименование	Насос для бассейна JET POOL SPPE100 UNIPUMP
Артикул	54192
Производитель (марка)	UNIPUMP
Серия	JET POOL SPPE SPP
Вид оборудования	Насосы для бассейна
Вес, кг	8,5
Гарантия, мес	12

6. Документация

Инструкции и паспорта

- Инструкция серия JET-POOL-SPPE

Разрешительные документы

- Сертификат соответствия SPP
- Декларация о соответствии JET POOL
- Декларация о соответствии JET POOL 2

Документы прилагаются к товару — в карточке товара и в архиве документов для тендера.